Zawór kulowy wysokociśnieniowy TYPU GK21

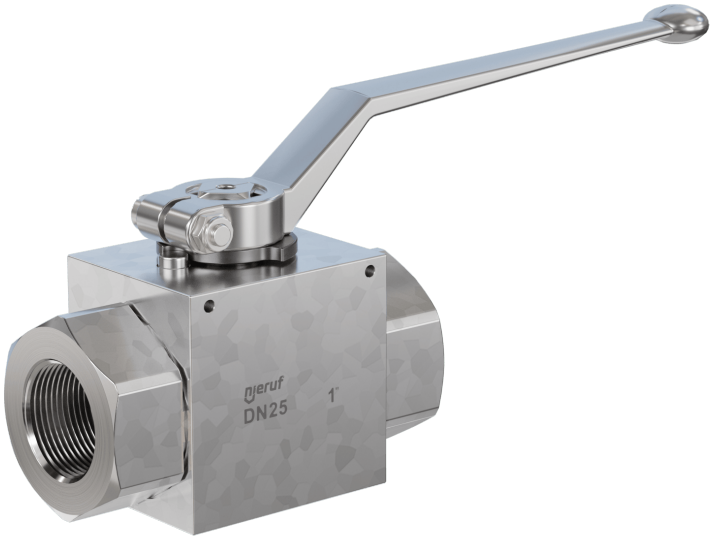

Opis:

Zawór kulowy wysokociśnieniowy z przyłączem gwintowanym, wykonany ze stali ocynkowanej, o zmniejszonym przekroju. Wyposażony w kulę i uchwyt do odcinania przepływu w instalacjach.

Cechy produktu:

- przeznaczony do **mediów płynnych**
- Zastosowanie w instalacjach hydraulicznych

Rozmiary:
1/4", 3/8", 1/2", 3/4", 1", 1 1/4", 1 1/2", 2"

Konstrukcja:
przepływ zredukowany

Ciśnienie:
maks. 500 bar
(zobacz wykres ciśnienia i temperatury)

Budowa:	Zawór kulowy gwintowany o zmniejszonym przekroju
Przyłącze:	gwint wewnętrzny BSP ISO 228-1
Materiał korpusu:	od 1/4" do 1 1/4": stal ocynkowana 1.0737 od 1 1/2" do 2": stal ocynkowana 1.0570
Materiał kuli:	stal chromowana 1.0737
Gniazdo:	POM
Materiał trzpienia:	Stal 1.0737
Uszczelnienie trzpienia:	POM
Uchwyt dźwigniowy:	od 1/4" do 1 1/4": aluminium od 1 1/2" do 2": stal 1.0116
Temperatura:	1/4" – 1 1/4": od -20°C do +100°C – w zależności od ciśnienia roboczego 1 1/2" – 2": od -30°C do +100°C – w zależności od ciśnienia roboczego
Maks. ciśnienie:	maks. 500 bar dla rozmiarów od 1/4" do 1/2" – w zależności od Temperatury maks. 400 bar dla rozmiarów od 3/4" do 1" – w zależności od Temperatury maks. 350 bar dla 1 1/4" – w zależności od Temperatury maks. 400 bar dla rozmiarów od 1 1/2" do 2" – w zależności od Temperatury

Wykres zależności ciśnienia od temperatury (z wyjątkiem pary):

Ciśnienie

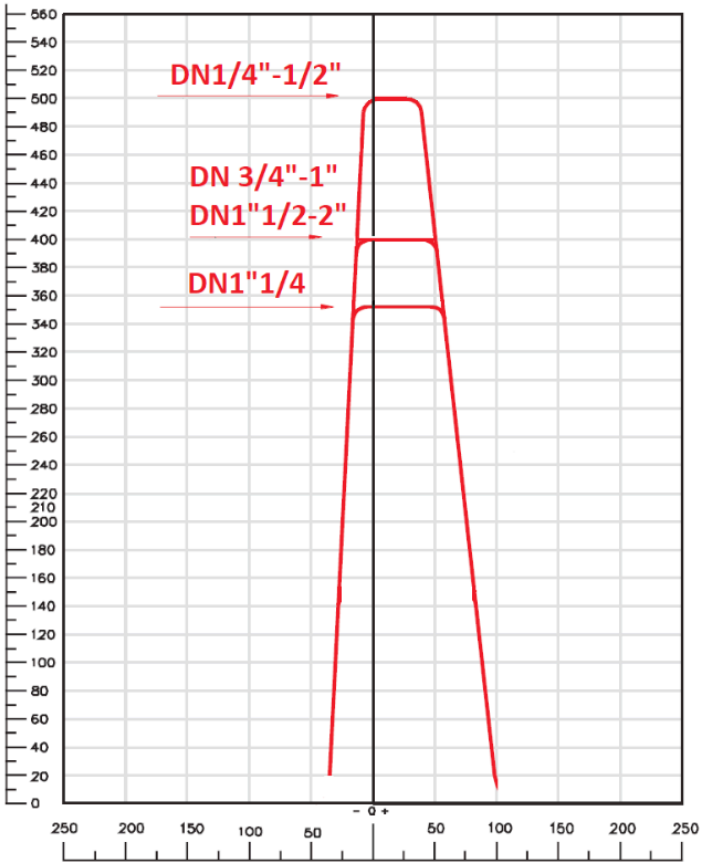

Temperatura

Przepływ (wartości Kvs w m^3/h):

DN	1/4”	3/8”	1/2"	3/4"	1”	1 1/4"	1 1/2”	2”
Kvs	4,2	6,0	30,2	53,7	90,6	90,6	245,2	364,5

Moment obrotowy (w Nm bez współczynnika bezpieczeństwa)

DN	1/4”	3/8”	1/2"	3/4"	1”	1 1/4"	1 1/2”	2”
Moment	16	18	25	45	72	90	160	250

Normy:

- DYREKTYWA 2014/68/UE:
  - DN 1/4” – 1”: art. 4 ust. 3, brak oznakowania CE
  - DN 1 1/4" – 2": kategoria ryzyka II, moduł A2, CE0948
- Próby ciśnieniowe zgodnie z normą API 598
- Gwint BSP zgodnie z normą ISO 228-1

Materiały:

Dla średnic nominalnych od 1/4" do 1

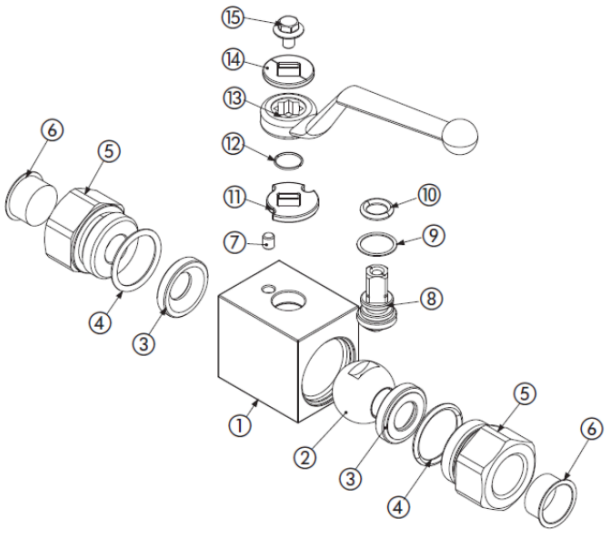

Dla średnic nominalnych od 1 1/2" do 2":

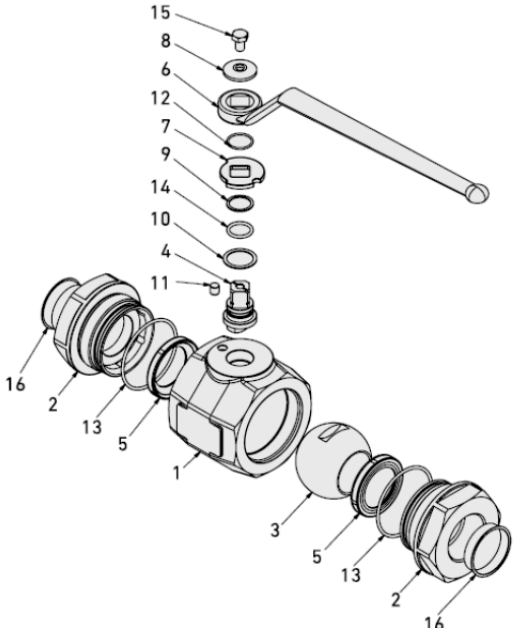

Nr	Nazwa	Materiał
1	Korpus	Stal ocynkowana 1.0737
2	Kula	Stal chromowana 1.0737
3	Gniazdo	POM
4	O-ring	NBR
5	Nasadka zamykająca	Stal ocynkowana 1.0737
6	Nasadka ochronna	PVC
7	Zatrzask	Stal 1.0737
8	Wrzeciono	Stal 1.0737
9	Uszczelnienie	POM
10	O-ring	NBR
11	Podkładka	Stal 1.0116
12	Pierścień	Stal 1.4301
13	Uchwyt	Aluminium
14	Podkładka uchwytu	Stal 1.0116
15	Śruba uchwytu	Stal DIN 6921 8.8

Nr	Nazwa	Materiał
1	Korpus	Stal ocynkowana 1.0570
2	Nasadka zamykająca	Stal ocynkowana 1.0570
3	Kula	Stal chromowana 1.0737
4	Wrzeciono	Stal 1.0737
5	Gniazdo	POM
6	Uchwyt	Stal 1.0116
7	Podkładka	Stal 1.0116
8	Podkładka uchwytu	Stal 1.0737
9	Pierścień	PTFE
10	Uszczelnienie	POM
11	Zatrzask	Stal 1.0737
12	Podkładka	Stal nierdzewna 1.4301
13	O-ring korpus	NBR
14	O-ring wrzeciono	NBR
15	Śruba	Stal ISO 4017 8.8
16	Nasadka ochronna	PVC

Wymiary:

Dla średnic nominalnych od 1/4" do 1

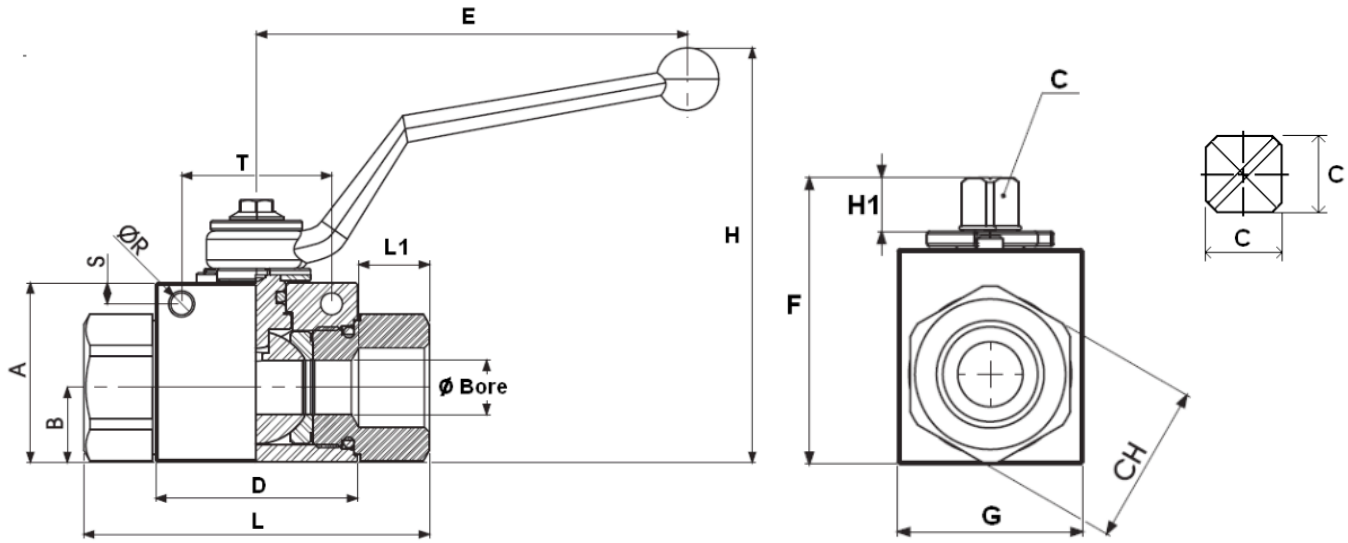

DN	1/4"	3/8"	1/2"	3/4"	1"	1 1/4"
Ø Średnica	6	10	13	20	25	25
L	71	73	83	95	112	120
L1	15,5	15,5	17	21	24	24
E	110	110	110	180	180	180
H	91,5	96,5	99,5	106,5	116,5	116,5
H1	11	11	11	14	14	14
A	35	40	43	55	65	65
B	14,5	17,4	18,0	23,4	29,5	29,5
C	9	9	9	14	14	14
CH	24	30	32	41	50	55
D	42,4	44,4	48,4	62,5	66,5	66,5
F	49	54,25	57	73,5	83,5	83,5
G	30	35	37	45	55	55
Ø R	5,25	5,25	5,25	6,25	6,25	6,25
S	4,5	4,5	5	6	6	6
T	34	34	36	50	50	50
Waga (kg)	0,49	0,64	0,76	1,44	2,22	2,27

Dla średnicy nominalnej od 1 1/2" do 2":

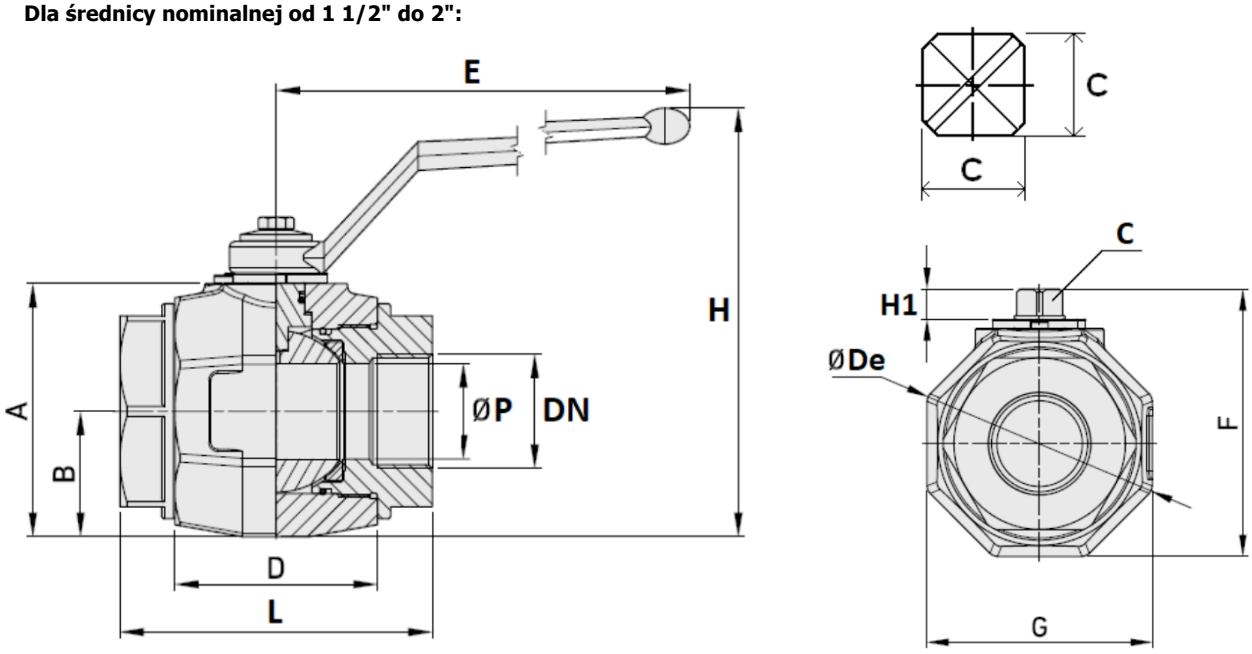

DN	1 1/2”	2”
Ø P	40	50
L	131	140
L1	25	27
E	310	310
H	179,5	189
H1	14	14
A	106	115,5
B	52,5	58,5
C	17	17
CH	75	85
D	85	98
F	124,5	134
G	105	117
Ø De	113	126
Waga (kg)	6,75	8,71

Opcje (na zapytanie):

- ATEX

Numer katalogowy:

Wersja	Przyłącze	Wersja	Rozmiar
GK21	**00 – gwint wewnętrzny BSP**	**00 – standard**	01 – 1/4″ 02 – 3/8″ 03 – 1/2" **04 – 3/4"** 05 – 1″ 06 – 1 1/4" 07 – 1 1/2″ 08 – 2″

Przykład nr GK21000004

GK21	**00**	**00**	**04**

Zawór kulowy ze stali ocynkowanej

Przyłącze: gwint wewnętrzny BSP
Wersja: Standard
Rozmiar: 3/4″

Ilustracja podobna, z zastrzeżeniem zmian technicznych i wymiarowych.