2/2-drożny zawór elektromagnetyczny typ EV06



Opis:

2/2-drożny zawór elektromagnetyczny ze stali nierdzewnej z uszczelnieniem membranowym, przeznaczony do dużych natężeń przepływu. Idealny do budowy maszyn i urządzeń. Zawór ten przełącza się już od 0 bar (zawór elektromagnetyczny sterowany wymuszonym).

Cechy produktu:

- przeznaczony do **niepalnych, neutralnych mediów płynnych i gazowych**
- należy zwrócić uwagę na kierunek przepływu (patrz strzałka)
- NIE nadaje się do zastosowań z ciśnieniem zwrotnym (po stronie wylotowej)
- pozycja montażu elektromagnesu: najlepiej u góry

Przyłącze:	Sterowanie:	Funkcja przełączania:	Ciśnienie wejściowe:
3/8", 1/2", 3/4", 1", 1 1/4", 1 1/2", 2" cale	sterowanie wymuszone	NC – zamknięty w stanie bezprądowym	0 – 10,0 bar w zależności od wersji

Budowa:	zawór grzybkowy z uszczelnieniem membranowym
Średnice	DN16 | DN20 | DN25 | DN32 | DN40 | DN50
Przyłącze:	gwint wewnętrzny od G 3/8" do G 2"
Materiał korpusu:	stal nierdzewna 1.4308
Materiał elementów	stal nierdzewna
Uszczelnienie:	EPDM | FKM | NBR
Napięcie przyłącza:	230 V 50/60 Hz | 24 V DC | 110 V 50 Hz
Tolerancja	+/- 10% zgodnie z normą VDE 0580
Pobór mocy:	230 V 50/60 Hz: 20 VA / od DN32: 57 VA | 24 V DC: 20 W / od DN32: 45 W
Czas pracy:	100 % czasu pracy
Stopień ochrony:	IP65 z zamontowanym gniazdem przyłączeniowym zgodnym z normą DIN EN 175301- średnica kabla 6–8 mm, Gwint PG 9, Budowa A
Wtyczka:	
Lepkość:	≤20 CST
Temperatura:	Otoczenie: maks. +50°C Medium: EPDM od -10°C do +130°C FKM od -10°C do +120°C NBR od -10°C do +90°C
Wersje:	
Ochrona	dla cewki elektromagnetycznej (do DN25, tylko zawory NC 0–6 bar): II 2G Ex mb IIC T4 Gb, II 2D Ex mb tb IIIC T130°C Db wraz z kablem o długości 3,00 m i grubości 6,80 mm 3 żyłami o przekroju 1 mm²
Próżnia	Próżnia może występować wyłącznie po stronie wylotowej!! Należy zwrócić uwagę na strzałkę wskazującą kierunek przepływu. Zakres ciśnienia po stronie wlotowej (w kierunku strzałki przepływu): od 0 do 5 bar Zakres ciśnienia po stronie wylotowej (w kierunku przeciwnym do strzałki przepływu): od -1 do 0 bar

* Ochrona przeciwwybuchowa na cewce magnetycznej, brak Dopuszczenia ATEX dla całego zaworu. Ochrona przeciwwybuchowa odnosi się zatem wyłącznie do atmosfery wybuchowej występującej poza zaworami.

Zakresy ciśnienia:

Przyłącze	DN	maks. ciśnienie wlotowe / ciśnienie w kierunku strzałki przepływu (w barach)						Wartość KV
		NC – zamknięty bez zasilania				NO – otwarty bez		
		230 V 50	24 V DC	ATEX	Próżnia	230 V 50	24 V DC	
G 3/8" cala	16	0,0 – 10,0	0,0 – 8,0	0,0 – 6,0	0,0 – 5,0	0,0 – 7,0	0,0 – 5,0	2,9 m³/h
G 1/2" cala	16	0,0 – 10,0	0,0 – 8,0	0,0 – 6,0	0,0 – 5,0	0,0 – 7,0	0,0 – 5,0	2,9 m³/h
G 3/4 cala	20	0,0 – 10,0	0,0 – 8,0	0,0 – 6,0	0,0 – 5,0	0,0 – 7,0	0,0 – 5,0	4,6 m³/h
G 1" cal	25	0,0 – 10,0	0,0 – 8,0	0,0 – 6,0	0,0 – 5,0	0,0 – 7,0	0,0 – 5,0	7,2 m³/h
G 1 1/4 cala	32	0,0 – 10,0	0,0 – 6,0	-	0,0 – 5,0	0,0 – 7,0	0,0 – 5,0	12,2 m³/h
G 1 1/2"	40	0,0 – 10,0	0,0 – 6,0	-	0,0 – 5,0	0,0 – 7,0	0,0 – 5,0	14,7 m³/h
G 2 cale	50	0,0 – 10,0	0,0 – 6,0	-	0,0 – 5,0	0,0 – 7,0	0,0 – 5,0	25,9 m³/h

Wymiary:

G	DN	L	B	H (NC)	H (N0)
3/8 cala	16	69	57	106	135
1/2 cala	16	69	57	106	135
3/4 cala	20	73	57	114	142
1" cal	25	99	77	121	150
1 1/4" cala	32	112	87	150	180
1 1/2" cal	40	123	94	160	190
2" cale	50	168	123	183	216

NC:

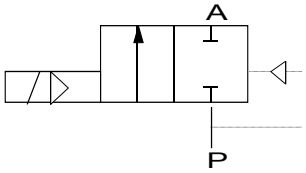

NO:

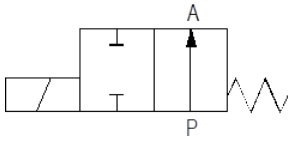

Wersja NC/ATEX/próżniowa:

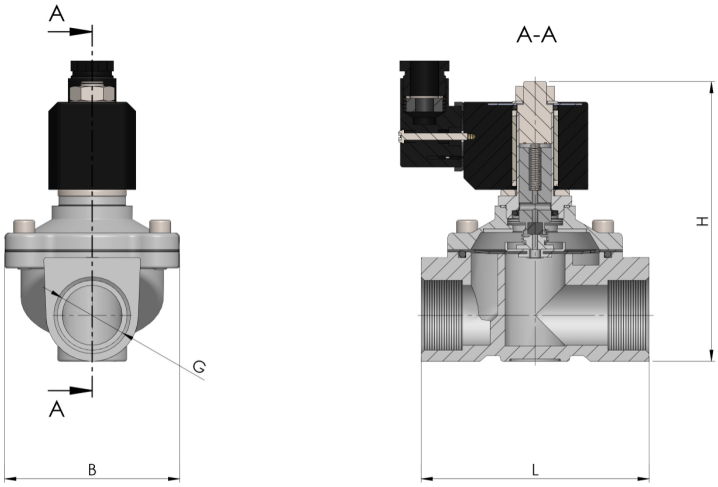

Wersja NO:

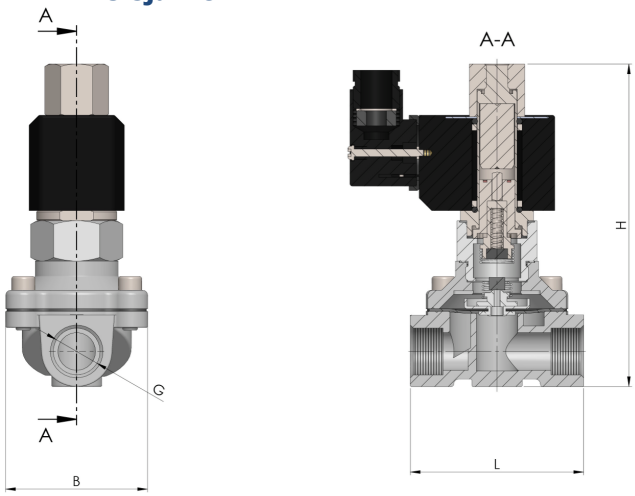

Badanie zgodnie z dyrektywą DGRL 2014/68/UE na podstawie normy DIN EN 12266-1:

Szczelność odpowiada podanym współczynnikom wycieku*:

Typ	Gniazdo z miękkim uszczelnieniem**
EV06	A

* Zgodnie z normą EN 12266-1

** Gniazdo z miękkim uszczelnieniem: EPDM, FKM, NBR

Opcje (na zapytanie):

- Czyszczenie: bez oleju i smaru, bez silikonu, bez LABS
- Przyłącze: NPT
- Gniazdo urządzenia z diodą LED
- Magnesy specjalne: z linką (całkowicie zalane), napięcia specjalne, klasa temperaturowa H (DN16–25), Dopuszczenie UL
- Z uchwytem mocującym
- Z ręcznym sterowaniem awaryjnym
- Z dopuszczeniem do stosowania w instalacjach wody pitnej (WRAS / NSF)
- Zwiększony zakres ciśnienia do 0–8 bar w przypadku zaworów NO (tylko do średnicy nominalnej 1” włącznie)

Numer katalogowy:

Wersja	Napięcie	Uszczelnienie	Funkcja przełączania	Opcja	Rozmiar
EV06 – stal nierdzewna	**1 – 230 V 50 Hz** 2 – 24 V DC 3 – 110 V 50 Hz*	**1 – EPDM** 2 – FKM 4 – NBR	0 – NC: zamknięty w stanie bezprądowym **1 – NO, w stanie spoczynku otwarty**	**0 – standard** 1 – ochrona przeciwwybuchowa** 2 – próżnia***	02 – 3/8” 03 – 1/2” **04 – 3/4”** 05 – 1” 06 – 1 1/4” 07 – 1 1/2” 08 – 2”
Przykład nr EV06111004:					
EV06	**1**	**1**	**1**	**0**	**04**

2/2-drożny zawór elektromagnetyczny ze stali nierdzewnej
Napięcie: 230 V 50 Hz

Uszczelnienie:	EPDM
Funkcja przełączania:	NO – otwarta w stanie bezprądowym
Wersja:	Standard
Rozmiar:	3/4”

Uwaga:
Zakresy ciśnienia poszczególnych wersji – patrz strona 2
* Wersja 110 V 50 Hz dostępna wyłącznie z funkcją przełączania NC – zamknięta w stanie bezprądowym oraz w wersji standardowej
** wersja ATEX dostępna tylko do DN25 i z funkcją przełączania NC – zamknięta bez napięcia
*** Wersja próżniowa dostępna wyłącznie z funkcją przełączania NC – zamknięta bez napięcia

Ilustracja podobna, z zastrzeżeniem zmian technicznych i wymiarowych.