Reduktor ciśnienia wody pitnej TYPU DM09



Opis:

Reduktory ciśnienia służą do regulacji ciśnienia zasilania w systemie. Służą do wyrównywania różnic ciśnień wejściowych do określonego ciśnienia po stronie wyjściowej.

Cechy produktu:

- przeznaczony do **wody pitnej**
- zatwierdzony przez DVGW i pod kątem izolacji akustycznej
- przyłącze manometru G ¼" cala
- zaleca się montaż w poziomych rurociągach z pionowo ustawioną pokrywą sprężynową

Przyłącze:
1/2", 3/4", 1", 1 1/4", 1 1/2", 2"

Temperatura:
od -20°C do +30°C

Ciśnienie:
Ciśnienie wstępne: do 16,0 bar
Ciśnienie wylotowe: od 1,5 bar do 6,0 bar

Zgodność z normą DIN EN 1567

Budowa:	reduktor ciśnienia membranowy
Materiał korpusu:	mosiądz MS 58
Pokrywa sprężyny:	tworzywo sztuczne wzmocnione włóknem szklanym
Sprężyna:	stal ocynkowana
Membrana:	NBR
Uszczelnienie:	NBR
Sita:	stal nierdzewna
Przyłącze:	gwint zewnętrzny
Dopuszczenie:	DVGW-woda pitna oraz DN15–DN32 z certyfikatem izolacji akustycznej klasy I
Temperatura:	od -20°C do +30°C / nie nadaje się do pary
Przyłącze manometru:	1 przyłącze osiowe G 1/4" cala

Wymiary:

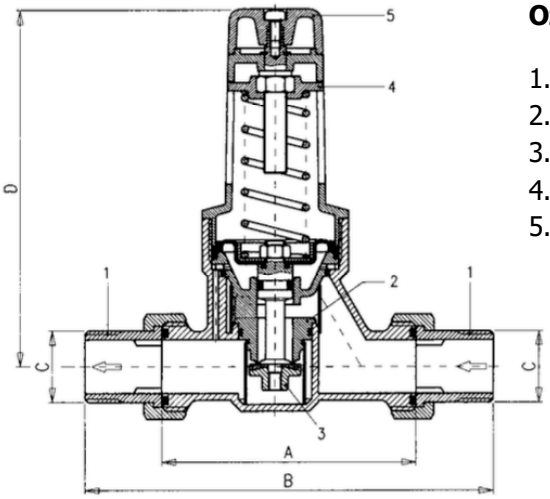

Oznaczenia:

1. Przyłącze
2. Gniazdo zaworu
3. Trzpień uszczelniający
4. Prowadnica sprężyny
5. Nasadka obrotowa

Średnica	15	20	25	32	40	50
A w mm	84	94	104	109	134	144
B w mm	135	151	161	175	214	224
C	1/2"	3/4"	1"	1 1/4"	1 1/2"	2"
D w mm	113	133	140	192	200	205
Wartość Kv m³/h	1,7	2,5	6,0	9,9	13,8	18,0
Waga kg	0,63	0,93	1,35	2,18	3,20	4,00

Ustawienie:

Regulację ciśnienia wyjściowego za pomocą pokrętła na osłonie sprężyny przeprowadza się przy zerowym poborze, tzn. gdy wszystkie punkty poboru są zamknięte. Ciśnienie wsteczne reguluje się za pomocą pokrętła. Obrót w prawo (+) powoduje wzrost ciśnienia wstecznego, a obrót w lewo (-) – jego spadek. Ustawione ciśnienie jest wskazywane na skali.

Montaż:

Preferowany jest montaż w rurociągach poziomych z pokrywą sprężynową ustawioną pionowo. Aby zapewnić prawidłowe działanie, przed reduktorem ciśnienia należy zainstalować filtr. Reduktor ciśnienia należy zamontować za wodomierzem, w miejscu wolnym od naprężeń, a po stronie wylotowej zapewnić odcinek wyrównawczy o długości 5 x DN. Należy przestrzegać lokalnych przepisów instalacyjnych oraz ogólnych wytycznych (DIN, DVGW).

Prędkość:

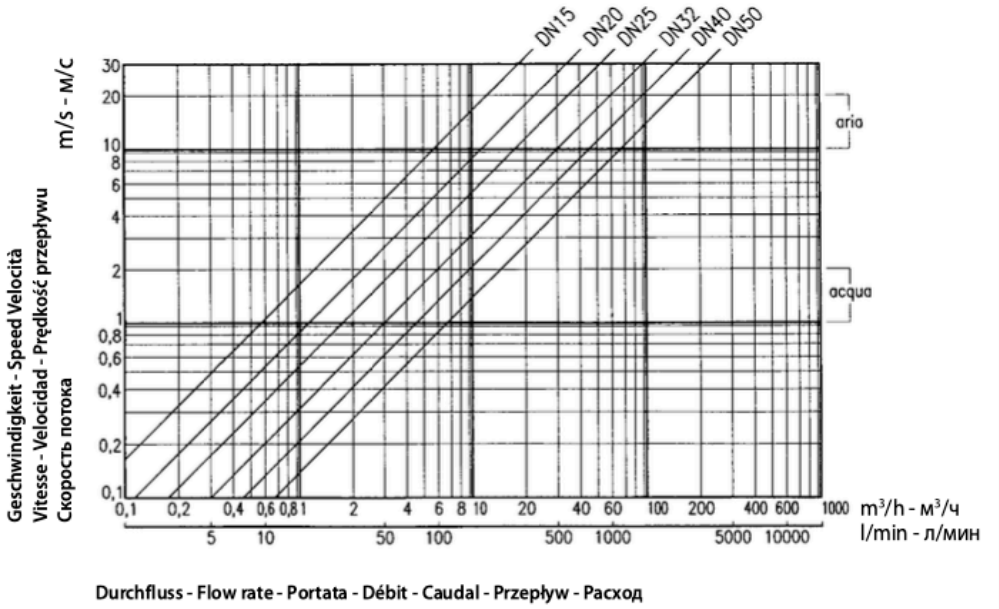

Strata ciśnienia:

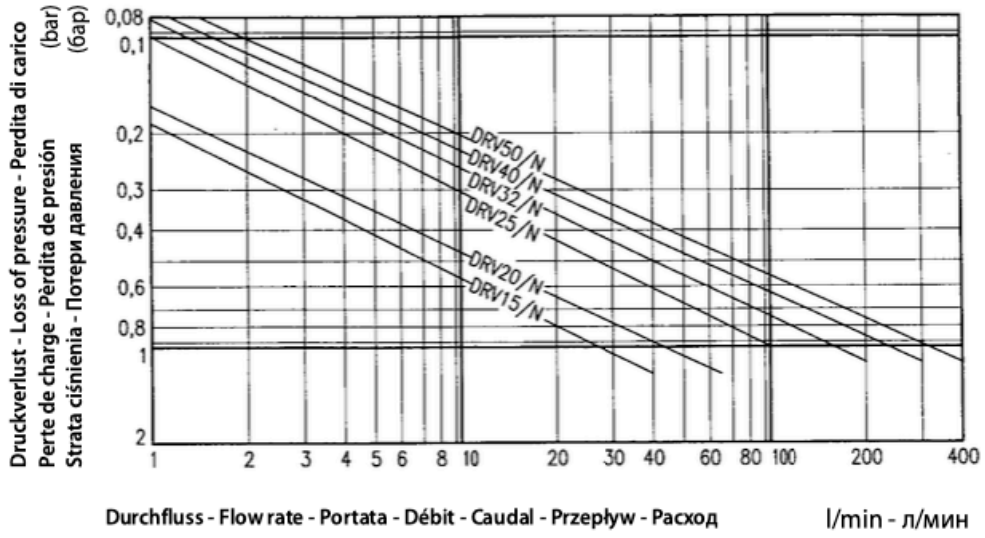

Numer katalogowy:

Wersja	Ciśnienie za reduktorem	Przyłącze	Rozmiar
DM09	**00 – od 1,5 do 6,0 bar**	**00 – gwint zewnętrzny**	03 – 1/2” 04 – 3/4” 05 – 1” 06 – 1 1/4” **07 – 1** **1/2”** 08 – 2”

Przykład nr DM09000007:

DM09	**00**	**00**	**07**

Reduktor ciśnienia z brązu
Ciśnienie za reduktorem: od 1,5 do 6,0 bar
Przyłącze: gwint zewnętrzny
Rozmiar: 1 1/2”

Ilustracja podobna, z zastrzeżeniem zmian technicznych i wymiarowych.